203165
DCC 18 VH 05 PSK/230/V
Induktiver Näherungssensor

- Hochtemperaturfest bis 230 °C Dauertemperatur
- Edelstahlgehäuse
- Aktive Fläche LCP
- Kabelmaterial PTFE
- Externer Verstärker
- Kurzschlussschutz
- Einschaltimpulsunterdrückung

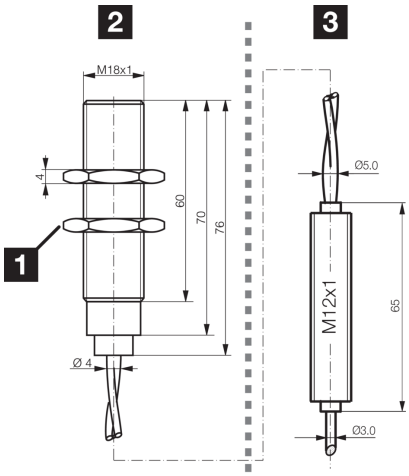

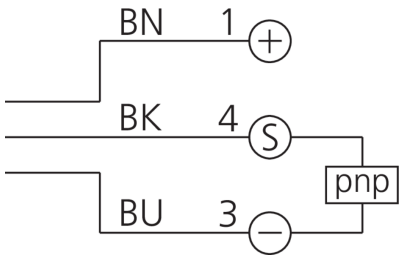

1) Schlüsselweite 24 mm
2) Sensor
3) Verstärker

BK: schwarz BN: braun BU: blau

Funktion

Technische Daten (typ.)	+20°C, 24 V DC
Betriebsspannung	10 … 30 V DC
Eigenstromaufnahme	5 mA
Isolationsspannungsfestigkeit	500 V
Einbauart	bündig
Gewinde	M18 x 1
Gehäuselänge	76 mm
Gehäusematerial	Edelstahl (LCP)
Material Kabel	PTFE
Anzugsmoment	50 Nm
Schutzklasse	III, Betrieb an Schutzkleinspannung
Funktionsprinzip	Induktiv
Auswertung	digital
Bauform	Gewinde
Besonderheiten	< +180 °C, hochtemperaturfest
Produktserie	INH Hochtemperaturbeständig
Schaltausgang	pnp, 200 mA, NO
Spannungsfall (max.)	2 V
Schaltabstand (SN)	5 mm
Normmessplatte	18 x 18 x 1 mm

203165
DCC 18 VH 05 PSK/230/V
Induktiver Näherungssensor

Technische Daten (typ.)	+20°C, 24 V DC
Schalthysterese (max.)	3 … 15 %
Schaltfrequenz	300 Hz
Umgebungstemperatur Betrieb	0 … +230 °C (Sensor), 0 … +70 °C (Verstärker)
Schutzart	IP 65
Anschluss	Kabel, 3,0 m (Sensor / Verstärker)
Anschluss 2	Kabel, PUR (2 m, Verstärker / EDV)

Weitere Informationen / Zubehör	https://www.di-soric.com/203165

© di-soric . Änderungen vorbehalten . 17.11.2024 . Seite 2 (2)