204039
KSSTI 1000/80-U270
Unterteil

- Zum Austausch an KSSTI xx00/80 ...

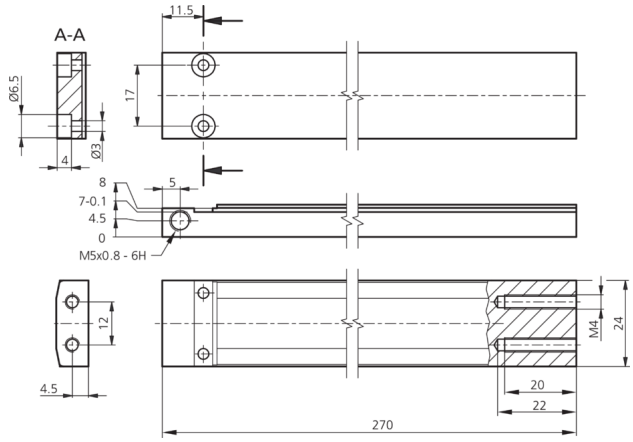

Technische Daten (typ.)	
Gehäusematerial	Metall
Komponente	Unterteil
Besonderheiten	Für Etikettenbreite bis 215 mm
Geeignet für	KSSTI 600/80 ..., KSSTI 1000/80 ...

Weitere Informationen / Zubehör	https://www.di-soric.com/204039

© di-soric . Änderungen vorbehalten . 16.07.2024 . Seite 1 (1)