205532
LAD 4
Laser Justierhilfe

- Reichweite bis zu 100 m
- Ermöglicht eine schnelle und zuverlässige optische Ausrichtung
- Anwendung bei großen Entfernungen oder Einsatz von Umlenkspiegeln empfohlen
- Unabhängige Stromversorgung

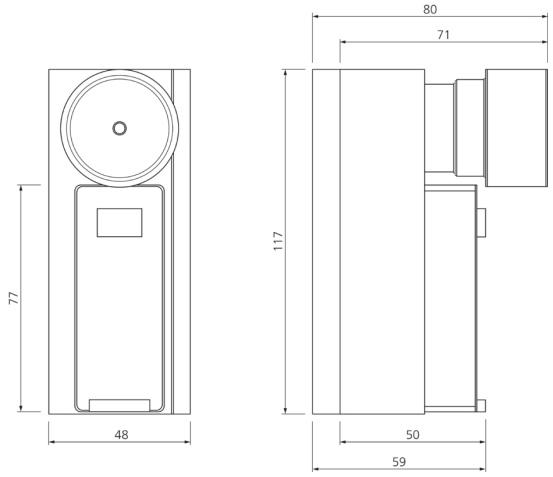

Funktion

Technische Daten (typ.)	
Betriebsspannung	3 V DC
Stromversorgung	1,5 V Alkali-Batterien Typ AAA (2x)
Befestigung	Schnellbefestigung auf dem Lichtvorhang / -gitter oder der Montagesäule
Gehäuseabmaße	117 x 48 x 80 mm
Gehäusematerial	Kunststoff
Funktionsprinzip	Laser-Justierhilfe
Geeignet für	alle Lichtvorhänge und Lichtgitter, Montagesäulen FMC, Umlenkspiegel
Lieferumfang	Mehrsprachige Bedienungsanleitung, 2 x 1,5 V Alkali-Batterien Typ AAA
Lichtquelle	Laser
Laserklasse	2 (IEC 60825-1)
Farbe	Rot
Wellenlänge	650 nm
Modulation	zur Positionierung
Laserstrahldivergenz	< 0,5 mrad
Laserleistung	1000 µW
Reichweite	100000 mm

Weitere Informationen / Zubehör	https://www.di-soric.com/205532

© di-soric . Änderungen vorbehalten . 16.07.2024 . Seite 1 (1)