206311
BE 1-A240/120-G2-K-BS
Auflichtbeleuchtung

- Sehr kompakte Bauform
- Homogenes Leuchtfeld
- Kabelabgang stirnseitig oder rückseitig nutzbar
- Universelle Befestigungsmöglichkeiten
- Metallgehäuse
- Homogene Ausleuchtung
- Hoher Wirkungsgrad
- Robustes Metallgehäuse

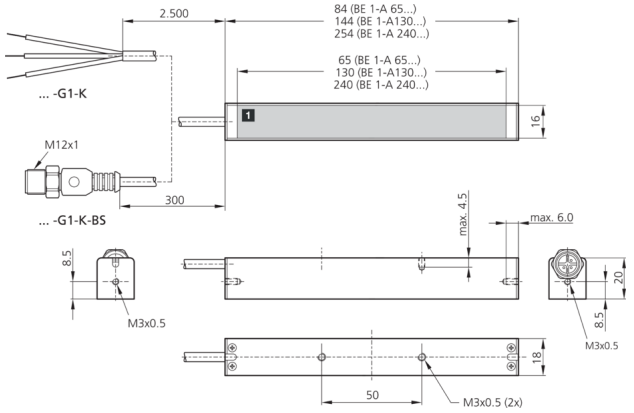

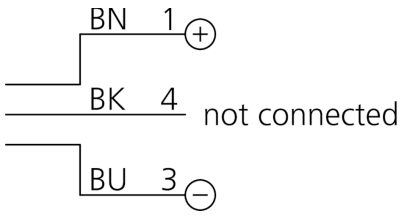

1) Leuchtfläche

BK: schwarz BN: braun BU: blau

Funktion

																c UL us LISTED

Technische Daten (typ.)	+20°C, 24 V DC
Betriebsspannung	24 V DC (Supply Class 2)
Eigenstromaufnahme	260 mA (24 V DC)
Leistung	6,2 W (24 V DC)
Leuchtfläche	240 x 16 mm
Gehäuseabmaße	16 x 20 x 254 mm
Gehäusematerial	Aluminium (eloxiert)
Material	■ PUR (Kabel) ■ optional erhältlich (Schutzoptik)
Schutzklasse	III, Betrieb an Schutzkleinspannung
Risikogruppe (DIN EN 62471)	Freie Gruppe
Zulassungen	UL
Bauform	Auflichtbeleuchtung
Lichtquelle	LED
Farbe	Grün
Wellenlänge	525 nm
Abstrahlwinkel FWHM	120°
Beleuchtungsstärke	■ 4,80 kLx (100,0 mm) ■ 1,80 kLx (200,0 mm) ■ 390 Lux (500,0 mm)
Regelung	ohne Leistungsregelung
Anzeige	Keine
Umgebungstemperatur Betrieb	0 … +40 °C (Dauerbetrieb)
Schutzart	IP 20

206311
BE 1-A240/120-G2-K-BS
Auflichtbeleuchtung

Technische Daten (typ.)	+20°C, 24 V DC
Anschluss	Pigtail, 0,3 m, M12
Anschlusskabel	VK …

Weitere Informationen / Zubehör	https://www.di-soric.com/206311

© di-soric . Änderungen vorbehalten . 16.07.2024