207425
DCR 40 K 02 POK-TSL
Induktiver Näherungssensor

- Metallstecker
- Integrierter Verstärker
- Kurzschlussschutz
- Einschaltimpulsunterdrückung
- LED

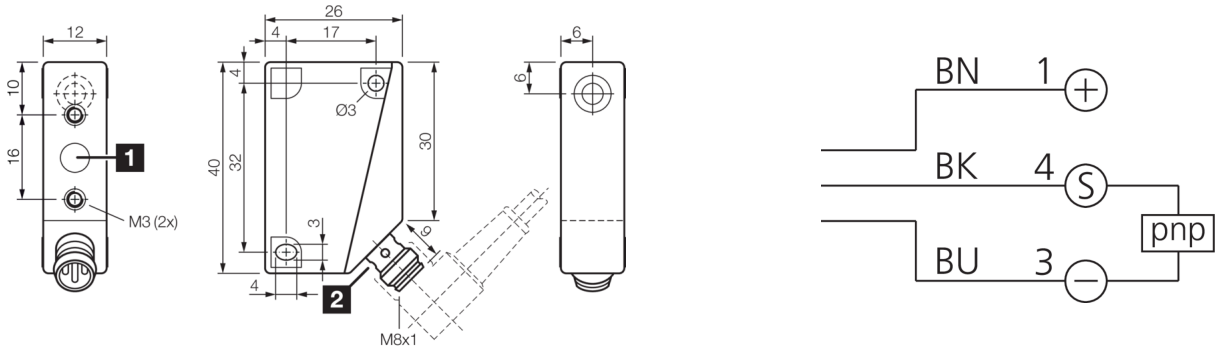

1) LED 2) LED 4 x 90° (gelb) BK: schwarz BN: braun BU: blau

Funktion

Technische Daten (typ.)	+20°C, 24 V DC
Betriebsspannung	10 … 35 V DC
Eigenstromaufnahme	< 10 mA
Isolationsspannungsfestigkeit	500 V
Einbauart	bündig
Gehäuseabmaße	40 x 12 mm
Gehäuselänge	26 mm
Gehäusehöhe	40 mm
Gehäusebreite	12 mm
Gehäusematerial	Kunststoff
Schutzklasse	III, Betrieb an Schutzkleinspannung
Funktionsprinzip	Induktiv
Auswertung	digital
Bauform	Quader
Produktserie	INE Extended
Schaltausgang	pnp, 200 mA, NC
Spannungsfall (max.)	2,4 V
Schaltabstand (SN)	2 mm
Normmessplatte	12 x 12 x 1 mm
Schalthysterese (max.)	< 15 %
LED Anzeige	Ja
Schaltfrequenz	1000 Hz
Umgebungstemperatur Betrieb	-25 … +70 °C
Schutzart	IP 67
Anschluss	Stecker, M8, 3-polig, A-kodiert

207425
DCR 40 K 02 POK-TSL
Induktiver Näherungssensor

Technische Daten (typ.)	+20°C, 24 V DC
Anschlusskabel	TK …

Weitere Informationen / Zubehör	https://www.di-soric.com/207425

© di-soric . Änderungen vorbehalten . 17.11.2024 . Seite 2 (2)