213505
VSHM-Z-0.15/RJ45/RJ45-X
Verbindungsleitung

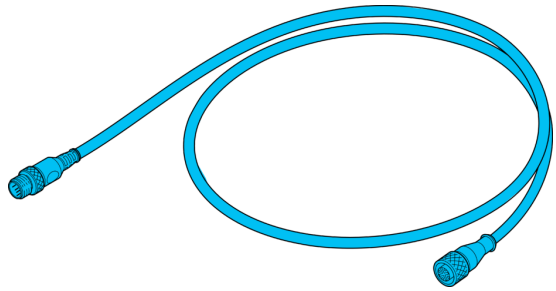

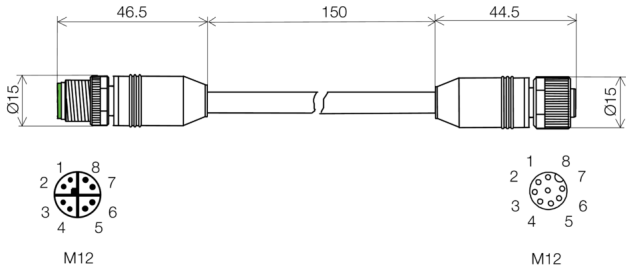

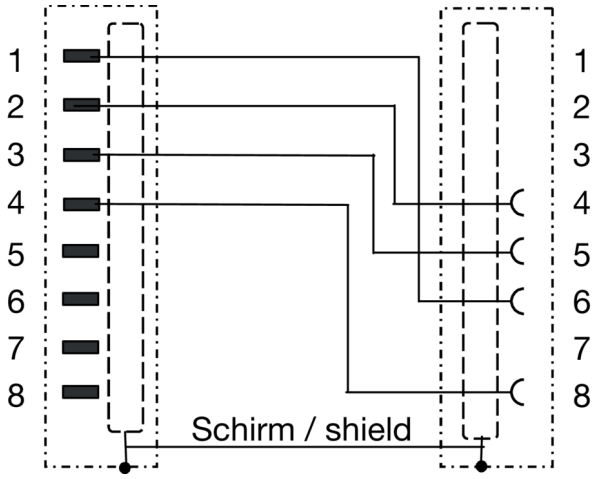

Funktion

Technische Daten (typ.)	+20°C, 24 V DC
Betriebsspannung	< 30 V AC/DC
Komponente	Verbindungsleitung
Bauform	gerade / gerade
Geeignet für	Vision Sensoren - CS 60
Umgebungstemperatur Betrieb	-25 … +85 °C
Schutzart	IP 65 / IP 67
Anschluss	Stecker, 0,15 m, M12, 8-polig (X-kodiert)
Anschluss 2	Buchse, M12, 8-polig

Weitere Informationen / Zubehör	https://www.di-soric.com/213505

© di-soric . Änderungen vorbehalten . 17.11.2024 . Seite 1 (1)