202419
OGUTI 051 P3K-TSSL
Fourche optique

- Rapide, simple, sûr : réglage de la sensibilité avec la touche d'apprentissage
- Auto-apprentissage dans le processus en cours
- Indicateur à LED pour la procédure d'apprentissage
- Détection de très petits objets
- Grande réserve de fonctionnement
- Fonction Light-on/Dark-on

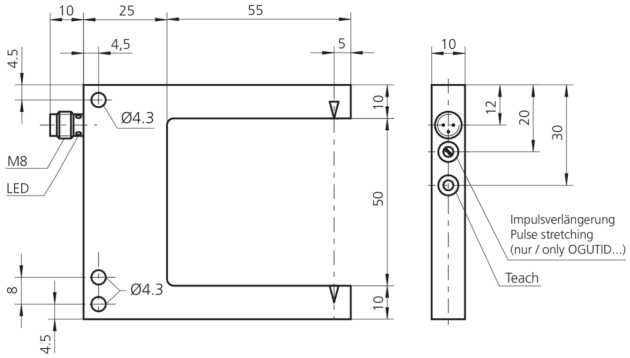

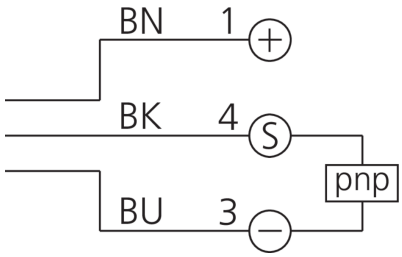

BK: noir BN: marron BU: bleu

Fonction

Caractéristiques techniques (typ)	+20°C, 24 V DC
Tension de service	10 … 35 V DC (Supply Class 2)
Courant de marche à vide (max.)	30 mA
Protection diélectrique	500 V
Longueur de côté intérieur	55 mm
Dimensions du boîtier	70 x 80 x 10 mm
Longueur du boîtier	80 mm
hauteur du boîtier	70 mm
Largeur du boîtier	10 mm
Matériau du boîtier	Zinc moulé sous pression (Noir, Revêtement par poudre)
Classe de protection	III, utilisation en très basse tension de sécurité
Homologations	UL
Principe de fonctionnement	Optique
Évaluation	Numérique
Conception	Fourche
Sortie de commutation	pnp, 200 mA, NO/NC, Commutable
Chute de tension (max.)	2 V
Source de lumière	LED
Couleur	Rouge
Longueur d'onde	880 nm
Modulation	Modulée
Protection contre les lumières extérieures	20 kLx
Largeur de fourche	50 mm
Résolution	Ø 0,3 mm

202419
OGUTI 051 P3K-TSSL
Fourche optique

Caractéristiques techniques (typ)	+20°C, 24 V DC
Hystérésis de commutation (max.)	0,1 mm
Reproductibilité	< 0,03 mm
Réglage de la sensibilité	Touche d'apprentissage
Fréquence de commutation	3000 Hz
Température ambiante de fonctionnement	-10 … +60 °C
Indice de protection	IP 67
Raccordement	Connecteur, M8, 3 pôles
Câble de raccordement	TK …

Plus d'informations/d'accessoires	https://www.di-soric.com/202419