202427
OGUTI 031 FP3K-TSSL
Fourche optique

- Rapide, simple, sûr : réglage de la sensibilité avec la touche d'apprentissage
- Auto-apprentissage dans le processus en cours
- Fonction d'apprentissage à distance avec fonction de verrouillage des touches
- Indicateur à LED pour la procédure d'apprentissage
- Détection de très petits objets
- Grande réserve de fonctionnement
- Fonction Light-on/Dark-on

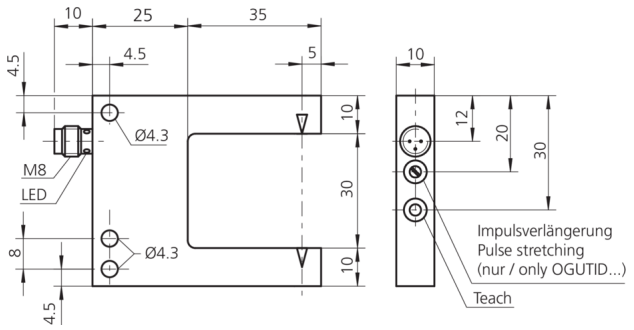

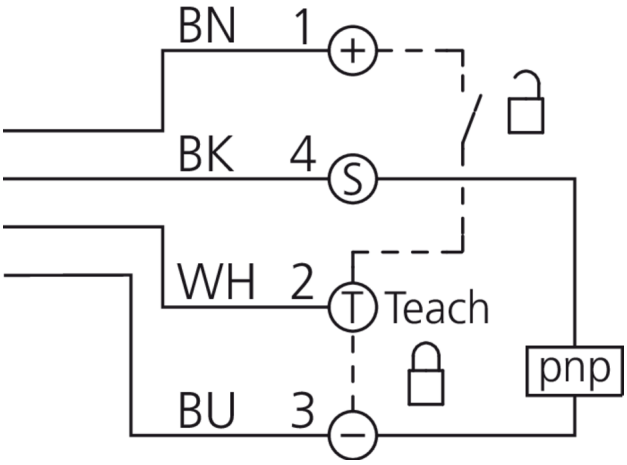

Fonction

Caractéristiques techniques (typ)	+20°C, 24 V DC
Tension de service	10 … 35 V DC (Supply Class 2)
Courant de marche à vide (max.)	30 mA
Protection diélectrique	500 V
Longueur de côté intérieur	35 mm
Dimensions du boîtier	50 x 60 x 10 mm
Longueur du boîtier	60 mm
hauteur du boîtier	50 mm
Largeur du boîtier	10 mm
Matériau du boîtier	Zinc moulé sous pression (Noir, Revêtement par poudre)
Classe de protection	III, utilisation en très basse tension de sécurité
Homologations	UL
Principe de fonctionnement	Optique
Évaluation	Numérique
Conception	Fourche
Sortie de commutation	pnp, 200 mA, NO/NC, Commutable
Chute de tension (max.)	2 V
Couleur	Rouge
Modulation	Modulée
Protection contre les lumières extérieures	20 kLx
Largeur de fourche	30 mm
Résolution	Ø 0,3 mm

202427
OGUTI 031 FP3K-TSSL
Fourche optique

Caractéristiques techniques (typ)	+20°C, 24 V DC
Hystérésis de commutation (max.)	< 0,1 mm
Reproductibilité	0,03 mm
Réglage de la sensibilité	Touche d'apprentissage + apprentissage à distance
Fréquence de commutation	< 3000 Hz
Température ambiante de fonctionnement	-10 … +60 °C
Indice de protection	IP 67
Raccordement	Connecteur, M8, 4 pôles
Câble de raccordement	TK …

Plus d'informations/d'accessoires	https://www.di-soric.com/202427