# 205273
# DCCK 18 M 20 NOK-IBSL
# Détecteur de proximité inductif

- Connecteur métallique
- Amplificateur intégré
- Protection contre les courts-circuits
- Suppression des impulsions d'enclenchement
- LED

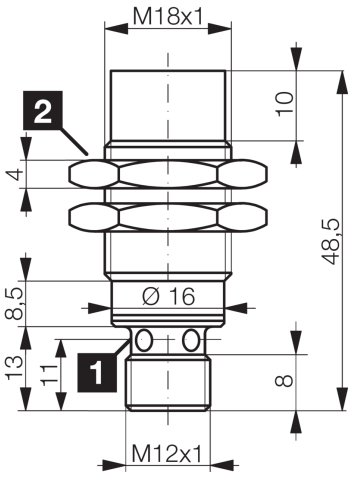


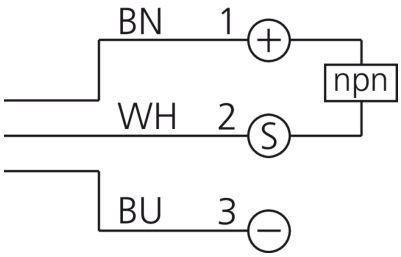


1) LED 4 x 90° (jaune) 2) Ouverture de clé 24 mm BN: marron BU: bleu WH: blanc

**Fonction**

| Caractéristiques techniques (typ) | +20°C, 24 V DC |
|---|---|
| Tension de service | 10 … 30 V DC |
| Consommation de courant | < 10 mA |
| Protection diélectrique | Selon CEI 60947-5-2 (7.2.3.1) |
| Type de montage | Non affleurant |
| Filetage | M18 x 1 |
| Longueur du boîtier | 48,5 mm |
| Matériau du boîtier | Laiton (Chromé) |
| Classe de protection | III, utilisation en très basse tension de sécurité |
| Principe de fonctionnement | Inductif |
| Évaluation | Numérique |
| Conception | Filetage |
| Particularités | Distance de commutation extrêmement élevée |
| Gamme de produits | INE Extended |
| Sortie de commutation | npn, 200 mA, NC |
| Chute de tension (max.) | 2 V (200 mA) |
| Distance de commutation (SN) | 20 mm |
| Plaque de mesure standardisée | 60 x 60 x 1 mm |
| Hystérésis de commutation (max.) | < 3 … 15 % |
| Fréquence de commutation | 500 Hz |
| Température ambiante de fonctionnement | -25 … +70 °C |

# 205273
# DCCK 18 M 20 NOK-IBSL
# Détecteur de proximité inductif

| Caractéristiques techniques (typ) | +20°C, 24 V DC |
|---|---|
| Indice de protection | IP 67 |
| Raccordement | Connecteur, M12, 4 pôles, Codage A |
| Câble de raccordement | VK … |

| Plus d’informations/d’accessoires | https://www.di-soric.com/205273 |
|---|---|