205532
LAD 4
Appareil d'alignement laser

- Portée jusqu'à 100 m
- Permet un alignement optique rapide et fiable
- Application sur de grandes distances ou utilisation avec des miroirs de renvoi recommandée
- Alimentation indépendante

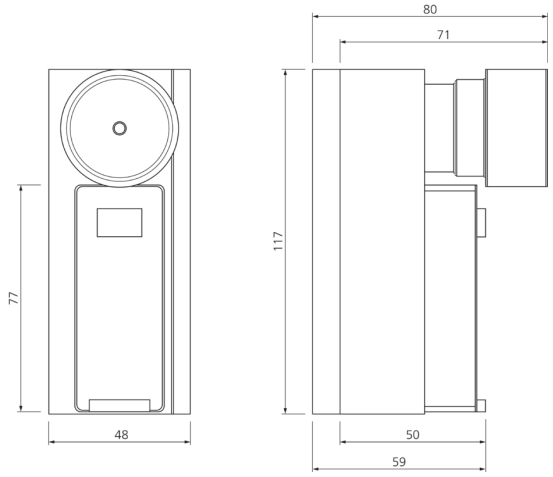

Fonction

Caractéristiques techniques (typ)	
Tension de service	3 V DC
Alimentation	Piles alcalines 1,5 V type AAA (2x)
Fixation	Fixation rapide sur le rideau lumineux/la barrière immatérielle ou la colonne de montage
Dimensions du boîtier	117 x 48 x 80 mm
Matériau du boîtier	Plastique
Principe de fonctionnement	Appareil d'alignement laser
Convient pour	Tous les rideaux lumineux et barrières immatérielles, Colonnes de montage FMC, Miroir de renvoi
Contenu de la livraison	Instructions de service en plusieurs langues, 2 x piles alcalines 1,5 V type AAA
Source de lumière	Laser
Classe de laser	2 (IEC 60825-1)
Couleur	Rouge
Longueur d'onde	650 nm
Modulation	Pour le positionnement
Divergence du faisceau laser	< 0,5 mrad
Puissance laser	1000 µW
Portée	100000 mm

Plus d'informations/d'accessoires	https://www.di-soric.com/205532