209902
MZ-C-T-26
Adaptateur pour rainure en T

- Montage simple
- Conception robuste

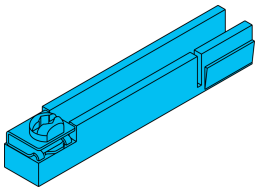

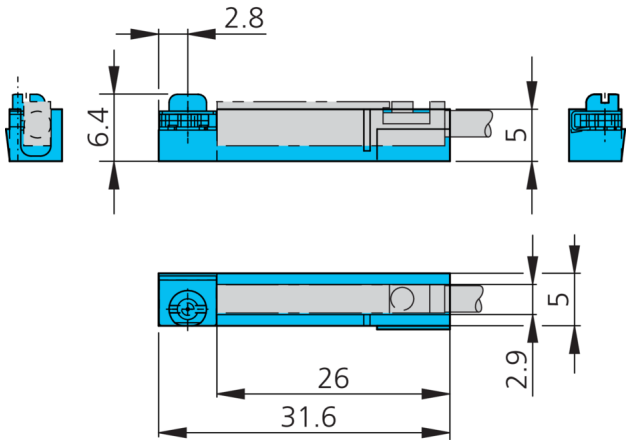

Fonction

Caractéristiques techniques (typ)	
Rainure pour vérins	Rainure en C
Montage	Aux détecteurs pour vérins avec rainure en T
Matériau du boîtier	Zinc moulé sous pression / Acier inoxydable
Composants	Adaptateur rainure en C vers rainure en T
Convient pour	Détecteurs pour vérins MZEC 9-26…
Contenu de la livraison	Adaptateur

Plus d'informations/d'accessoires	https://www.di-soric.com/209902