205532
LAD 4
激光校准辅助装置

- 作用距离可达 100 m
- 能够快速可靠地进行光学定向
- 建议在大距离或使用偏转镜时应用
- 独立电源

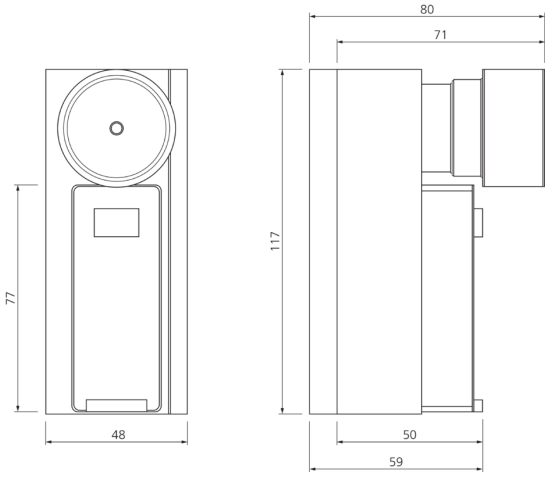

功能

技术数据（典型）	
工作电压	3 V DC
电源	1.5 V 碱性电池 AAA (2x)
固定	在光幕/光栅或装配立柱上快速固定
外壳尺寸	117 x 48 x 80 mm
外壳材料	塑料
工作原理	激光校准辅助装置
适合用于	全部光幕和光栅, 装配立柱 FMC, 偏转镜
供货范围	多语种操作说明书, 2 节 1.5 V 碱性电池 AAA
光源	激光
激光等级	2 (IEC 60825-1)
颜色	红色
波长	650 nm
调制	用于定位
激光束发散度	< 0.5 mrad
激光功率	1000 µW
作用距离	100000 mm

更多信息 / 附件	https://www.di-soric.com/205532

© di-soric . 保留变更权 . 2024.07.16 . 侧 1 (1)